Piantane

Round 1
LAVABO

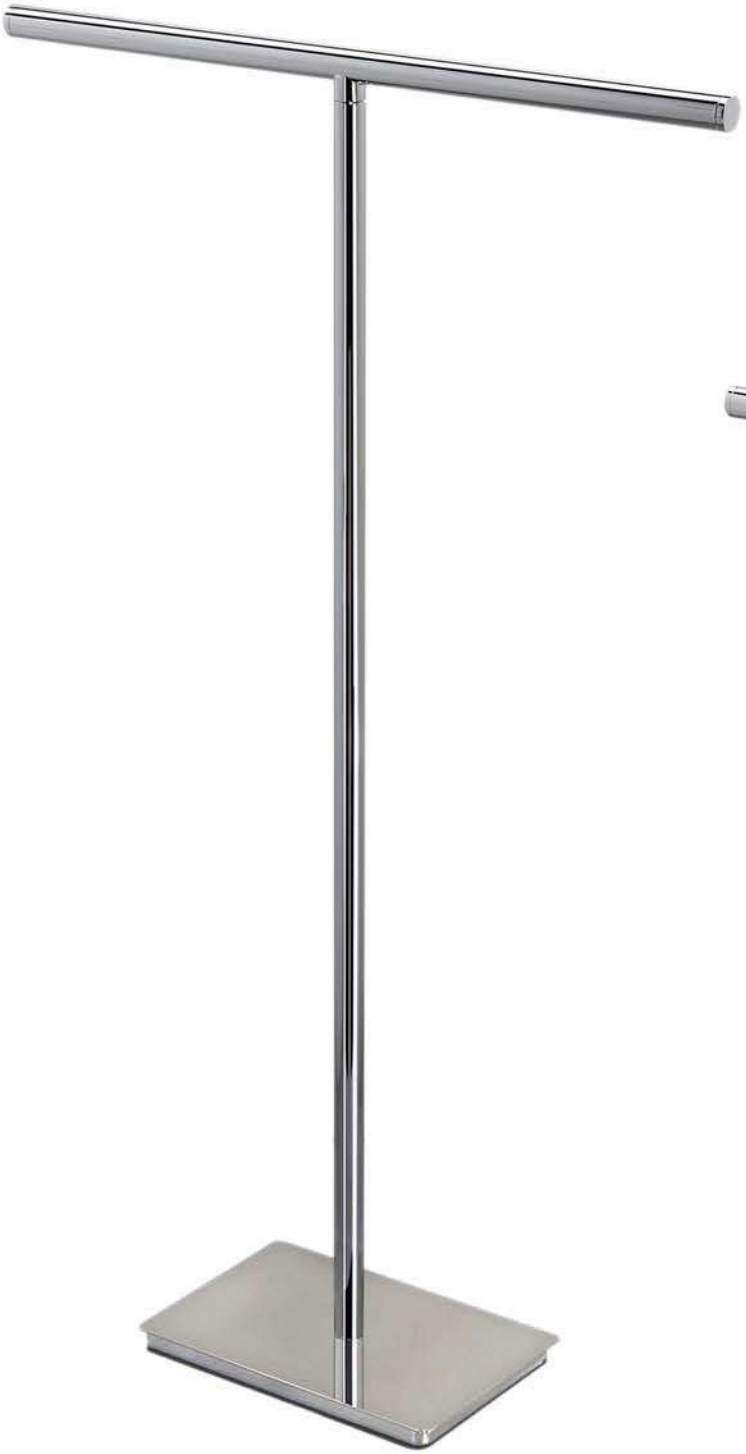

PROFONDITA' 53 cm
LARGHEZZA 16 cm
ALTEZZA 82 cm

Round 2
BIDET

PROFONDITA' 41 cm
LARGHEZZA 13 cm
ALTEZZA 65 cm

VITALI
Artigiani Italiani dal 1965

Round 3

PROFONDITA' 37 cm
LARGHEZZA 13 cm
ALTEZZA 74 cm

Round 4

PROFONDITA' 22 cm
LARGHEZZA 13 cm
ALTEZZA 71 cm

VITALI
Artigiani Italiani dal 1965

Quadro 1
LAVABO

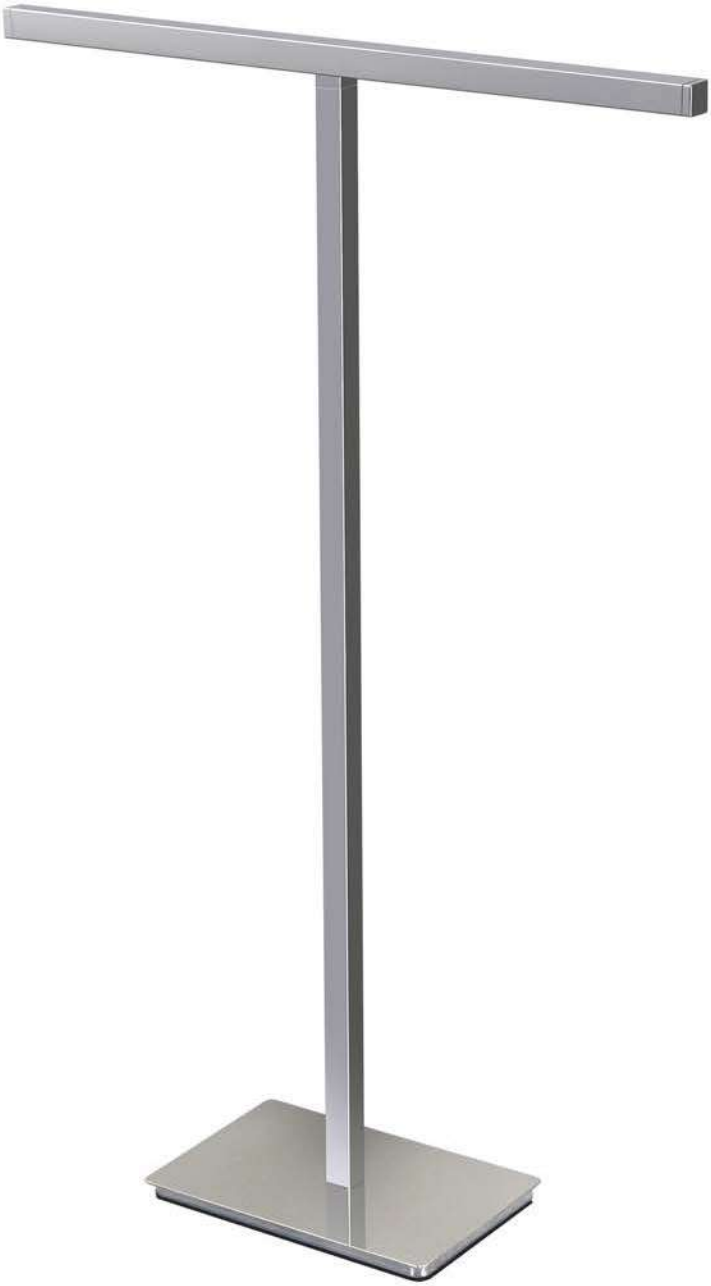

PROFONDITA' 53 cm
LARGHEZZA 16 cm
ALTEZZA 82 cm

Quadro 2
BIDET

PROFONDITA' 41 cm
LARGHEZZA 13 cm
ALTEZZA 64 cm

VITALI
Artigiani Italiani dal 1965

Quadro 3

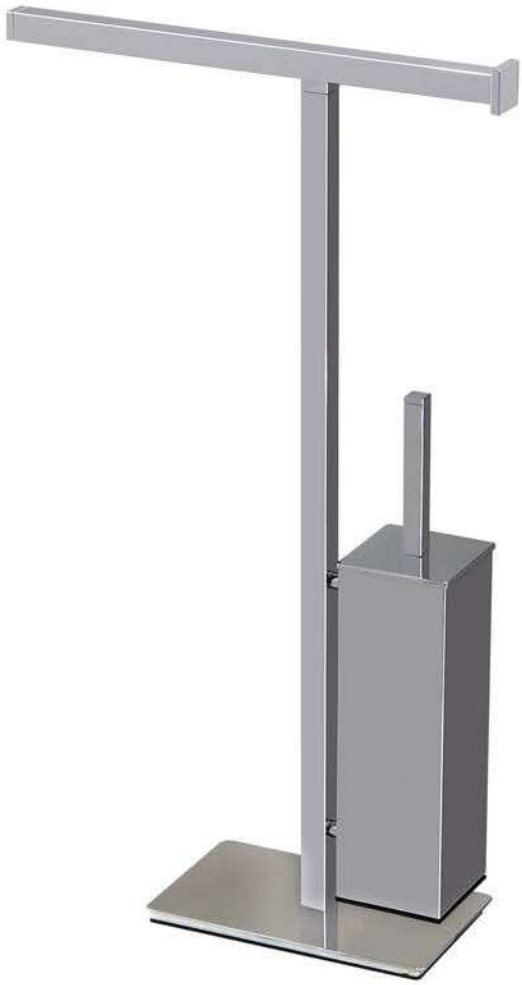

PROFONDITA'	38 cm
LARGHEZZA	13 cm
ALTEZZA	64 cm

Quadro 4

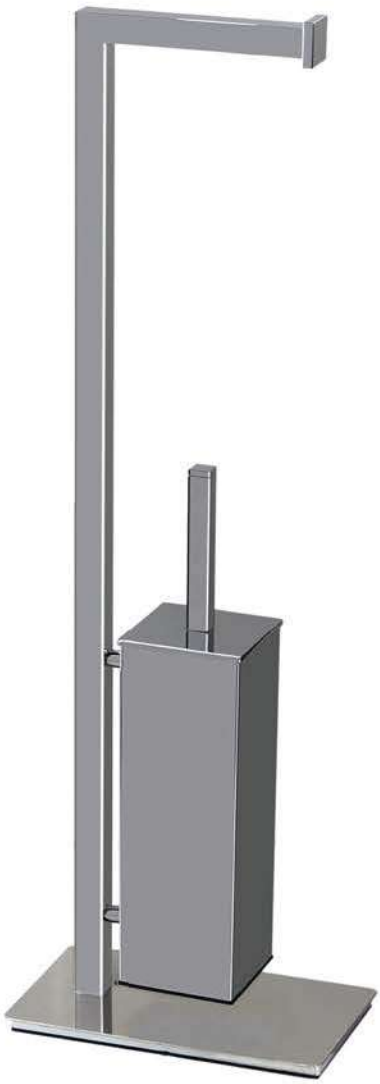

PROFONDITA'	22 cm
LARGHEZZA	13 cm
ALTEZZA	71 cm

VITALI

Artigiani Italiani dal 1965

Kyoto 1
LAVABO

PROFONDITA' 35 cm
LARGHEZZA 16 cm
ALTEZZA 88 cm

Kyoto 2
BIDET

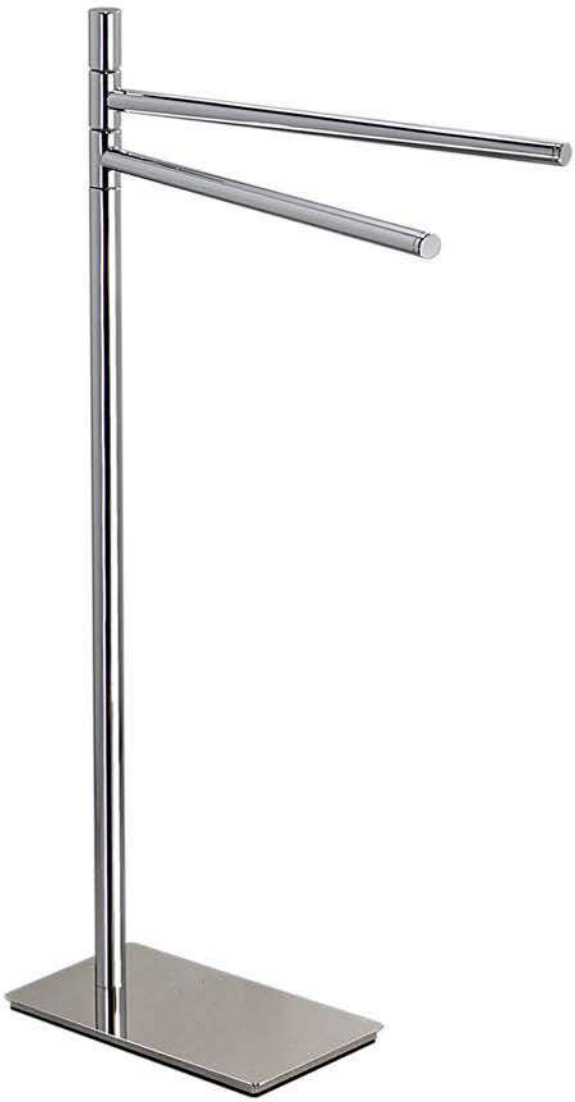

PROFONDITA' 35 cm
LARGHEZZA 13 cm
ALTEZZA 74 cm

VITALI
Artigiani Italiani dal 1965

Kyoto 3

PROFONDITA'	35 cm
LARGHEZZA	13 cm
ALTEZZA	74 cm

Kyoto 4

PROFONDITA'	22 cm
LARGHEZZA	13 cm
ALTEZZA	67 cm

VITALI

Artigiani Italiani dal 1965

Kyoto 5

PROFONDITA'	43 cm
LARGHEZZA	15 cm
ALTEZZA	78 cm

VITALI

Artigiani Italiani dal 1965

Level 5

PROFONDITA'	43 cm
LARGHEZZA	15 cm
ALTEZZA	78 cm

VITALI

Artigiani Italiani dal 1965

Level 1
LAVABO

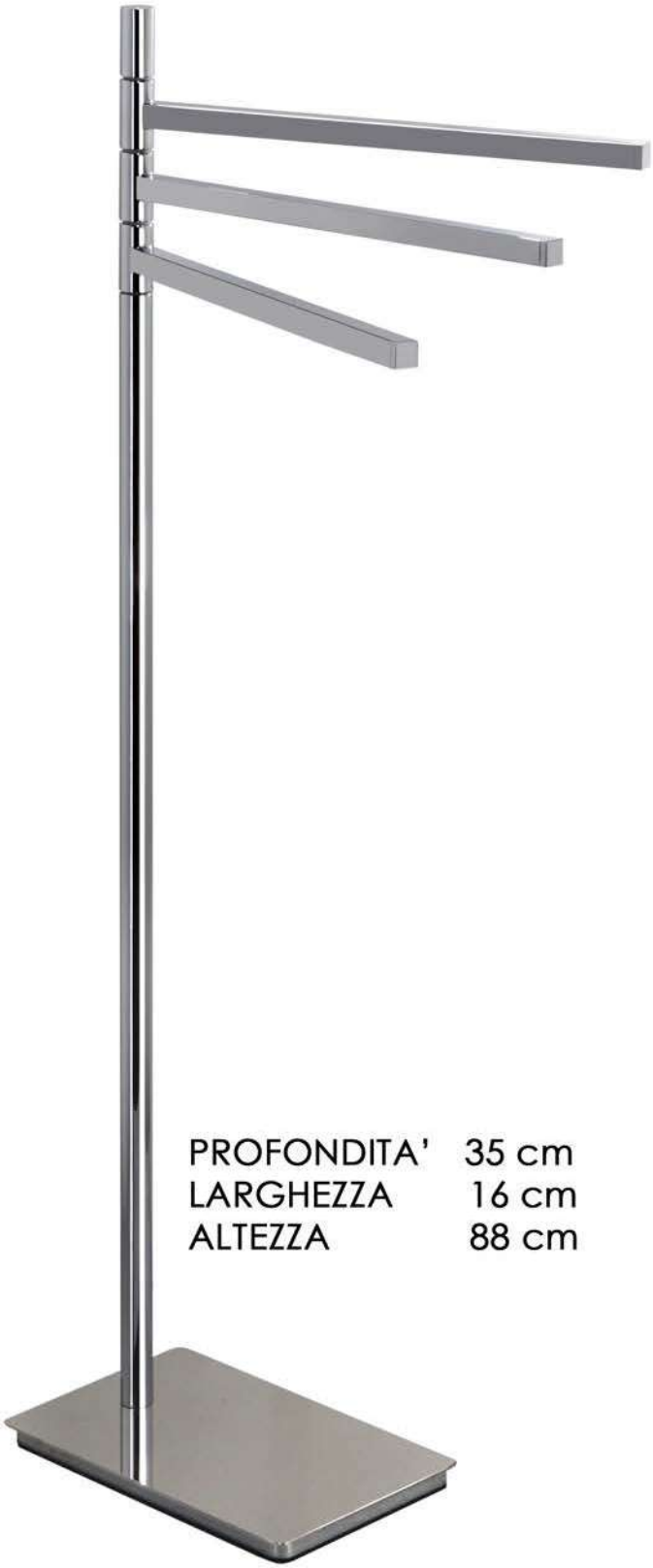

PROFONDITA' 35 cm
LARGHEZZA 16 cm
ALTEZZA 88 cm

Level 2

PROFONDITA' 35 cm
LARGHEZZA 13 cm
ALTEZZA 74 cm

VITALI
Artigiani Italiani dal 1965

Level 3

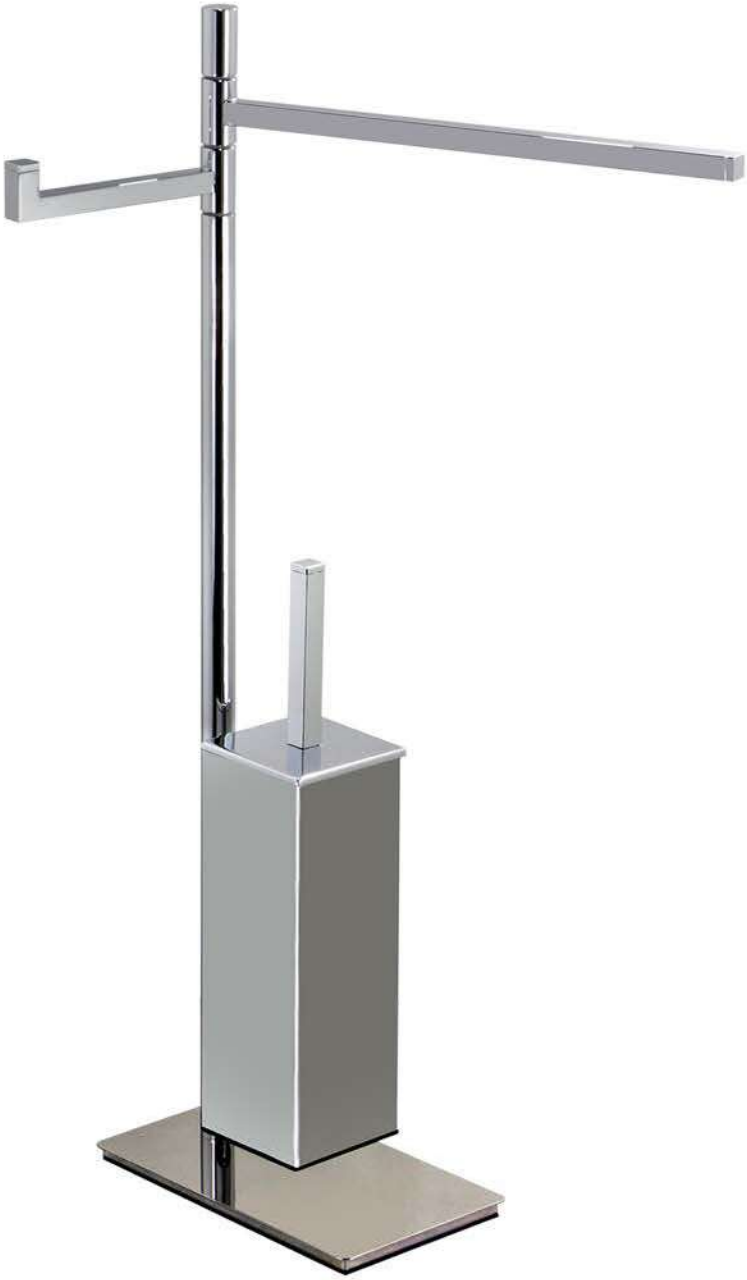

PROFONDITA' 35 cm
LARGHEZZA 13 cm
ALTEZZA 74 cm

Level 4

PROFONDITA' 22 cm
LARGHEZZA 13 cm
ALTEZZA 67 cm

VITALI
Artigiani Italiani dal 1965

Frost 1

PROFONDITA' 43 cm
LARGHEZZA 15 cm
ALTEZZA 73 cm

Frost 2

PROFONDITA' 43 cm
LARGHEZZA 20 cm
ALTEZZA 73 cm

VITALI
Artigiani Italiani dal 1965

Frost 3

PROFONDITA' 40 cm
LARGHEZZA 23 cm
ALTEZZA 67 cm

Frost 4

PROFONDITA' 40 cm
LARGHEZZA 26 cm
ALTEZZA 67 cm

VITALI
Artigiani Italiani dal 1965

City 1

PROFONDITA' 24 cm
LARGHEZZA 28 cm
ALTEZZA 97 cm

City 2

PROFONDITA' 22 cm
LARGHEZZA 16 cm
ALTEZZA 76 cm

VITALI
Artigiani Italiani dal 1965

Easy 1

PROFONDITA' 30 cm
LARGHEZZA 16 cm
ALTEZZA 82 cm

Easy 2

PROFONDITA' 22 cm
LARGHEZZA 17 cm
ALTEZZA 63 cm

VITALI
Artigiani Italiani dal 1965

Piantane

Il programma “Piantane” permette di personalizzare
il bagno alle vostre esigenze.
Le Piantane sono un prodotto artigianale, di nostra
produzione, pensato per durare nel tempo
utilizzando solo materiali di qualità come:
Ottone Cromato - Acciaio Inox - Solid Surface.

VITALI
Artigiani Italiani dal 1965

Vitali Angelo - Strada Pontevalle, 96 - 61122 Pesaro - Tel. 0721/451440
www.vitaliangelo.com - info@vitaliangelo.com