Kyoto

VITALI
Artigiani Italiani dal 1965

Kyoto

VITALI
Artigiani Italiani dal 1965

Kyoto

VITALI
Artigiani Italiani dal 1965

Kyoto

VITALI
Artigiani Italiani dal 1965

Kyoto

VITALI
Artigiani Italiani dal 1965

Kyoto

VITALI
Artigiani Italiani dal 1965

Kyoto

VITALI
Artigiani Italiani dal 1965

Kyoto

VITALI
Artigiani Italiani dal 1965

Kyoto

VITALI
Artigiani Italiani dal 1965

Easy

VITALI

Artigiani Italiani dal 1965

Easy

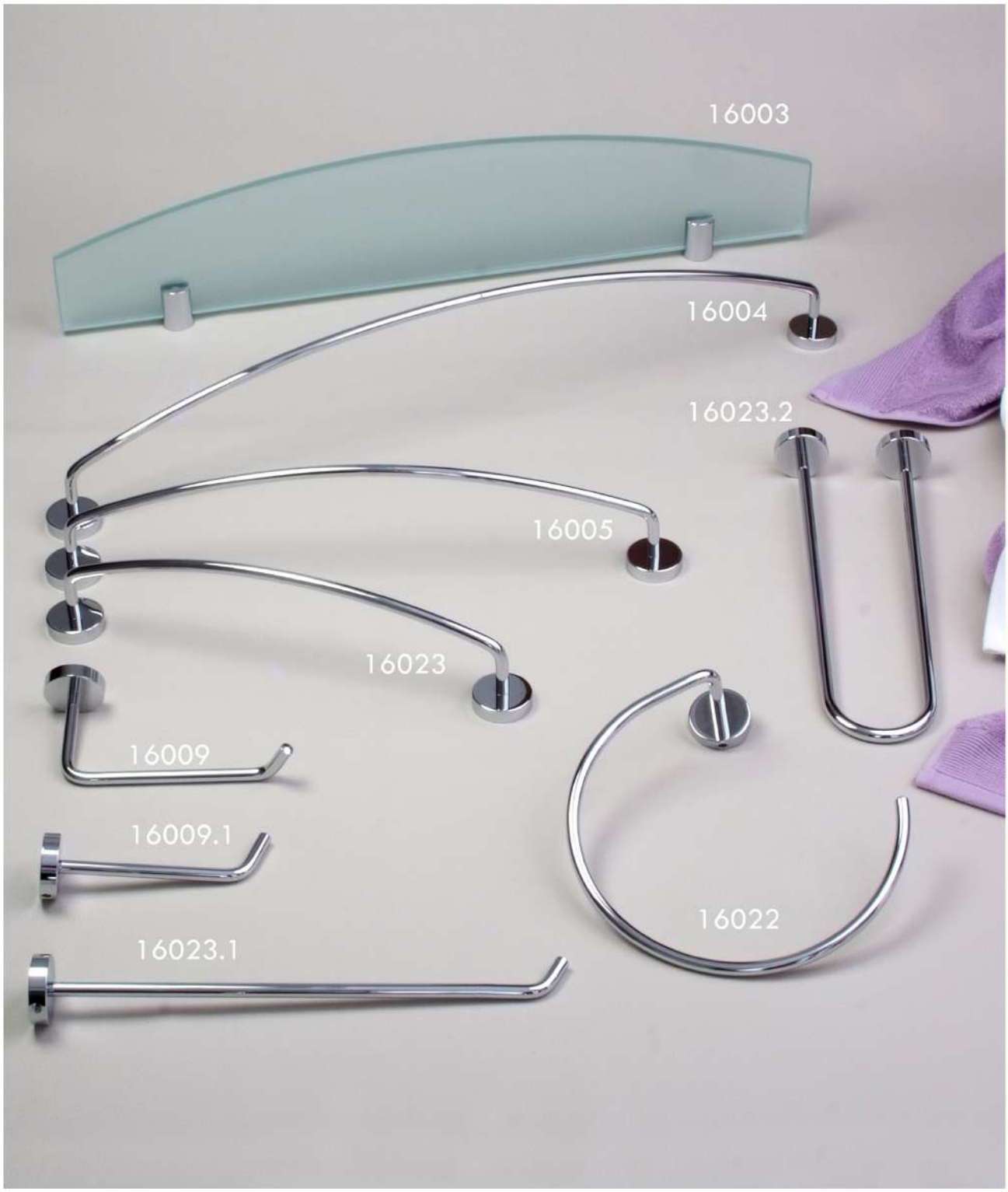

VITALI
Artigiani Italiani dal 1965

Easy

VITALI
Artigiani Italiani dal 1965

PORTA TELI

5046

GRIGLIA PORTA TELI
OTTONE CROMATO
L. cm. 50
P. cm. 25
H. cm. 18

5047

GRIGLIA PORTA TELI
OTTONE CROMATO
L. cm. 53
P. cm. 28
H. cm. 11

VITALI
Artigiani Italiani dal 1965

18510
PORTA SCOPINO
DA TERRA
OTTONE CROMATO

530
PORTA SCOPINO
DA TERRA
OTTONE CROMATO

530.SOSP
PORTA SCOPINO
SOSPESO
OTTONE CROMATO

9.INOX
PORTA ROTOLO
FISSAGGIO A SILICONE
O A TASSELLI

VITALI
Artigiani Italiani dal 1965

MENSOLE DOCCIA
FISSAGGIO A SILICONE
O A TASSELLI

5052

MENSOLA DOCCIA ANGOLARE
ACCIAIO INOX AISI 304
L. cm. 17,5 P. cm. 17,5

5051

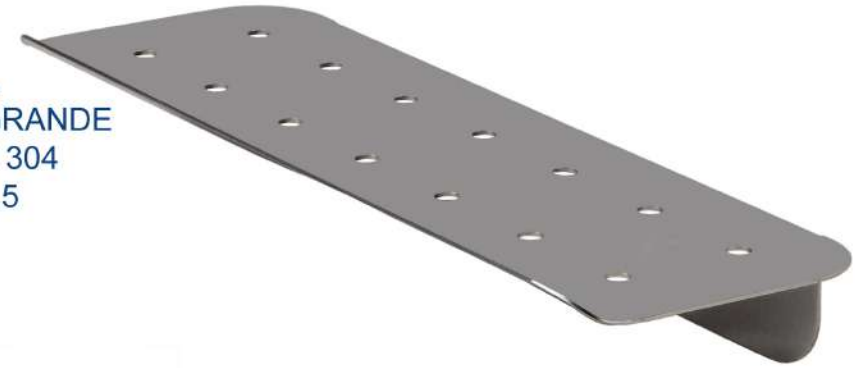

MENSOLA DOCCIA
RETTANGOLARE GRANDE
ACCIAIO INOX AISI 304
L. cm. 30 P. cm. 10,5

5050

MENSOLA DOCCIA
RETTANGOLARE PICCOLA
ACCIAIO INOX AISI 304
L. cm. 15 P. cm. 10,5

5048

DOSATORE DI SAPONE LIQUIDO
FLACONE IN PLASTICA TRASPARENTE
STAFFA A PARETE IN ACCIAIO INOX AISI 304

VITALI
Artigiani Italiani dal 1965

GRIGLIA ANGOLARE SINGOLA
FISSAGGIO A TASSELLI
OTTONE CROMATO
H. cm. 6 L. cm. 19 P. cm 19

5033

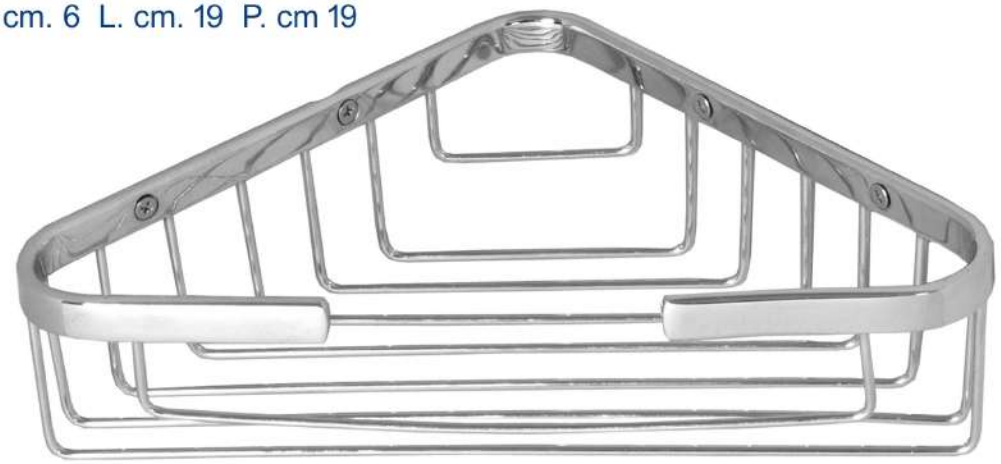

5031

GRIGLIA RETTANGOLARE SINGOLA
FISSAGGIO A TASSELLI
OTTONE CROMATO
H. cm. 6 L. cm. 25,5 P. cm. 19

VITALI
Artigiani Italiani dal 1965

MENSOLE DOCCIA INOX
FISSAGGIO A SILICONE O A TASSELLI

5054 inox

MENSOLA DOCCIA RETTANGOLARE INOX
FISSAGGIO A SILICONE O A TASSELLI
L. cm. 30 P. cm. 10 H. cm. 9

5055 inox

MENSOLA DOCCIA ANGOLARE INOX
FISSAGGIO A SILICONE O A TASSELLI
L. cm. 18 P. cm. 18 H. cm. 9

VITALI
Artigiani Italiani dal 1965

MENSOLE DOCCIA IN SOLID SURFACE
FISSAGGIO A TASSELLI

24028

MENSOLA DOCCIA RETTANGOLARE IN SOLID SURFACE
FISSAGGIO A TASSELLI
L. cm. 30 P. cm. 10 H. cm. 6,5

24030

MENSOLA DOCCIA ANGOLARE IN SOLID SURFACE
FISSAGGIO A TASSELLI
L. cm. 18 P. cm. 18 H. cm. 6,5

VITALI
Artigiani Italiani dal 1965

STENDINO PER ESTERNI

5049

MATERIALE ACCIAIO INOX AISI 316
L. 60cm. h. 12/33 cm. p. 32 cm.
DISPONIBILE SU MISURA

VITALI
Artigiani Italiani dal 1965

5037

3 LITRI INOX
ϕ 17 cm.
H. 25 cm.

5036

5 LITRI INOX
ϕ 20 cm.
H 27 cm.

VITALI
Artigiani Italiani dal 1965

5044
PHON BIANCO
220 VOLT
1200 WATT
VITALI
Artigiani Italiani dal 1965

VITALI

5060 INOX

PORTA SACCHETTI IGENICI

H.13,5 cm. L.9,5 cm. P.2,6 cm.

5061 INOX

PORTA KLEENEX A PARETE

H.12,3 cm. L.24 cm. P.6 cm.